PC1.8 … PC10
PowerControl

VP-PPC-D

Beschreibung

Das Gerät dient zur Überwachung eines 3-Phasen Elektromotors in gewerblicher oder industrieller Umgebung.

Merkmale

- Messung von Spannung, Strom und cos φ
- Überwachung der Motorenleistung
- Spitzenwertspeicher für U, I und P
- Alarmierung bei zu hoher Leistungsaufnahme (Alarm-LED, Relaisausgang)
- 2 Analogausgänge (0-10 V, 4-20 mA)
- 1 Analogausgang 0-10 V, skalierbar für Regelaufgaben
- Hutschienen- oder Wandmontage

Anwendungsbeispiele

- Pumpwerke in Kläranlagen
- Überwachung von AC-Motoren im Dauerbetrieb

Technische Daten (Änderungen vorbehalten)

Speisung	3 x 400 V~ / 50-60 Hz
Messbereich	0.55 … 5.5kVA (Typ PC5.5)
Alarmkontakt	230 V~ / 3 A oder 24 V= / 1A
Betriebstemperatur	0 °C bis 50 °C
Abmessungen (B x H x T)	55 x 75 x 110 mm

Ausführungen

PC5.5	A42031001

Weitere Ausführungen für 1.8kVA, 2.8kVA und 10kVA auf Anfrage.

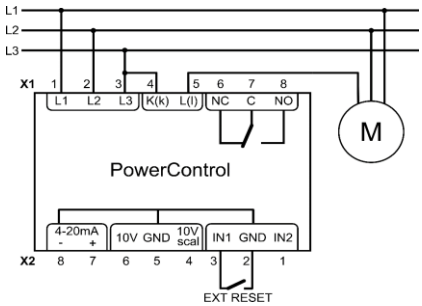

telma ag, CH-3662 Seftigen
Telefon +41 33 359 30 50
info@telma.ch, www.telma.ch